第45回鳥取県ママさんバレーボール選手権大会
兼第45回全山陰大会・第34回中国大会予選会

令和元年8月25日（日）

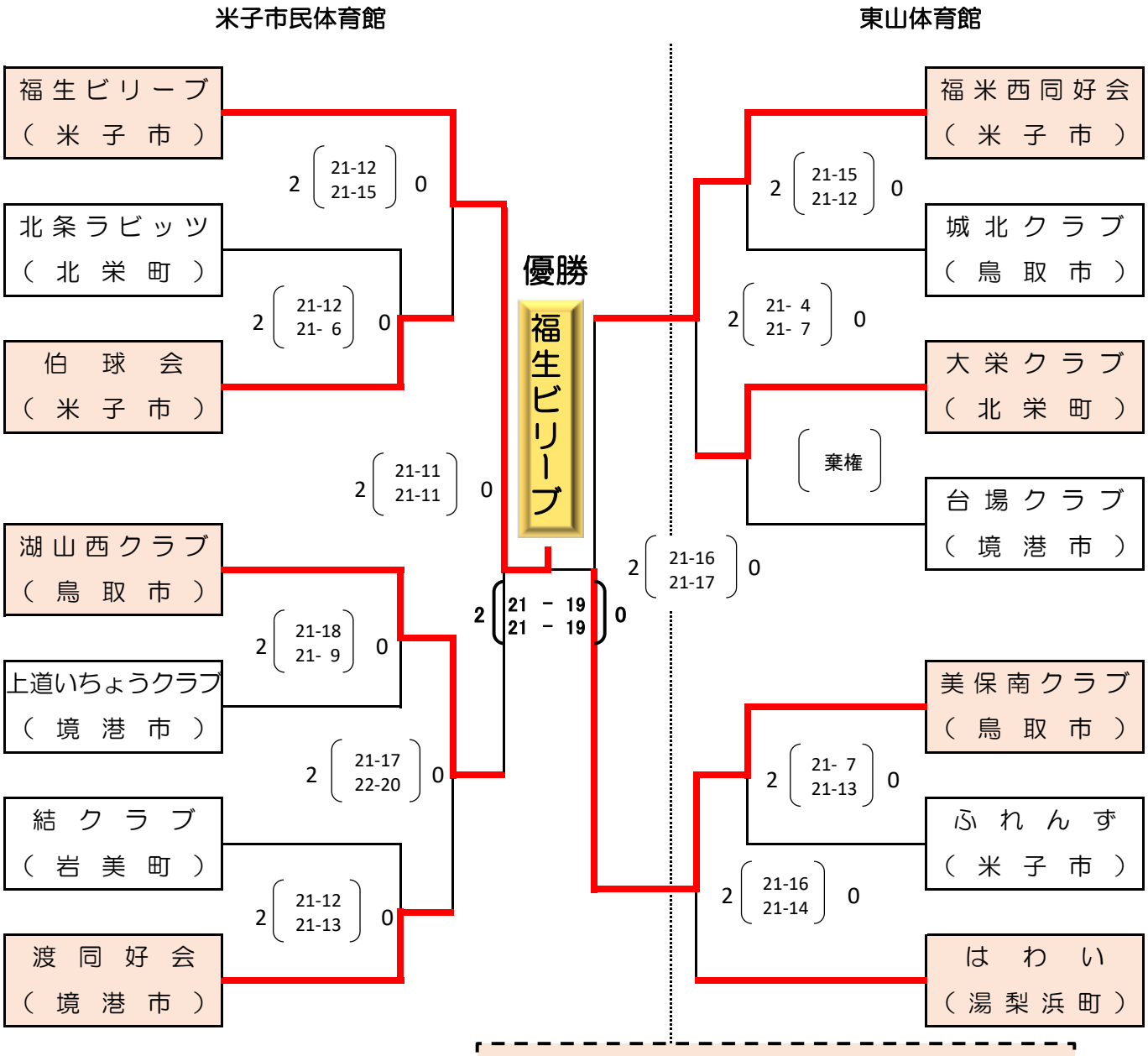

1位　福生ビリーブ　　5位　はわい
2位　美保南クラブ　　6位　伯球会
3位　湖山西クラブ　　7位　渡同好会
3位　福米西同好会　　8位　大栄クラブ

1位・・・中国大会出場
1位～8位・・・全山陰大会出場（島根県）
※5位～8位の順位は抽選による
尚、大栄クラブが辞退により、城北クラブが出場する